Lenovo ThinkVision

The drivers and files for this monitor can be downloaded from https://pcsupport.lenovo.com/solutions/t34wd_40 or scan QR code

T34WD-40 supports Lenovo Accessories and Display Manager -ThinkColour.

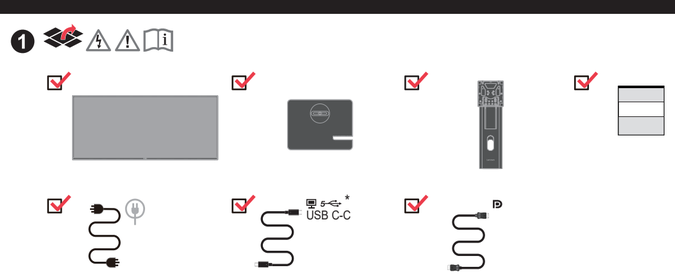

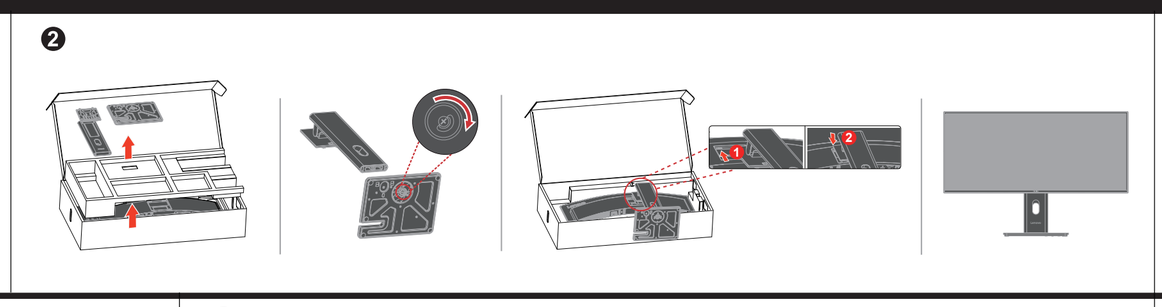

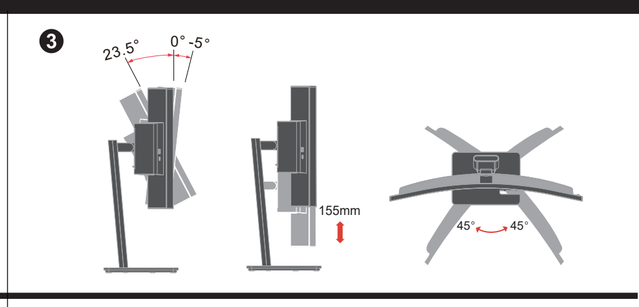

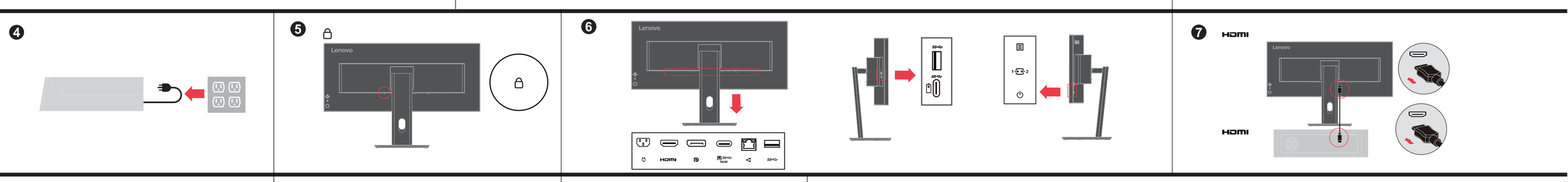

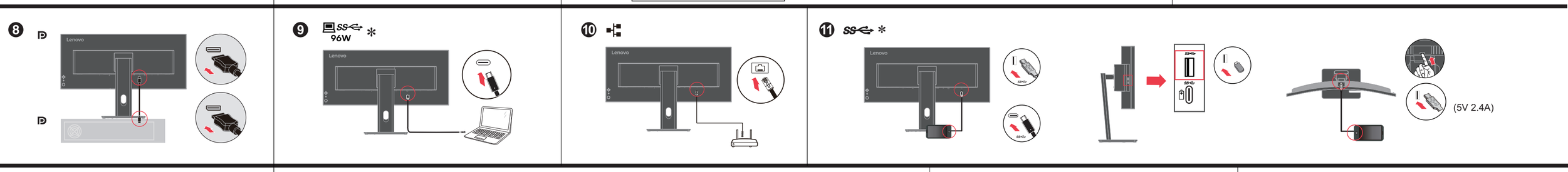

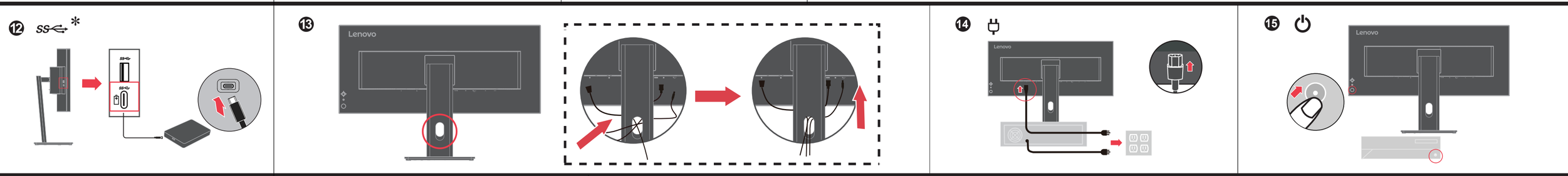

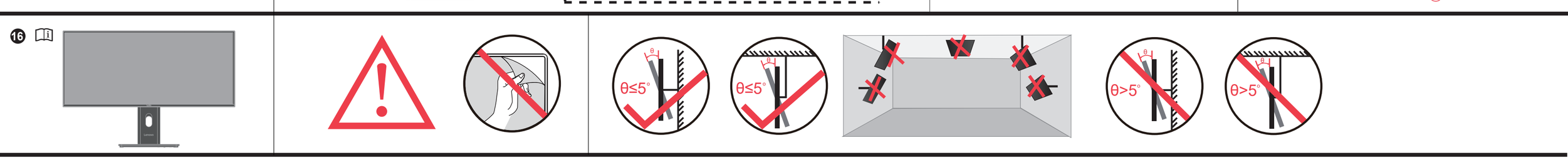

The drivers and files for this monitor can be downloaded from https://pcsupport.lenovo.com/solutions/t34wd_40 or scan QR code.

يمكن تنزيل برامج التشغيل والملفات اللازمة لتثبيت جهاز العرض هذا عبر العنوان https://pcsupport.lenovo.com/solutions/t34wd_40 أو مسح شفرة الاستجابة السريعة ضوئيًا.

Os drivers e arquivos para este monitor podem ser baixados de https://pcsupport.lenovo.com/solutions/t34wd_40 ou digitalize o codigo QR.

Драйверите и файловете за този монитор могат да бъдат изтеглени от https://pcsupport.lenovo.com/solutions/t34wd_40 или сканирайте QR кода.

គេអាចដោនឡូដកម្មវិធីបញ្ជា (ក្រាយវ៉ូ) និងឯកសារនានាសម្រាប់ម៉ូនីទ័រនេះពីតំណ https://pcsupport.lenovo.com/solutions/t34wd_40 ឬស្កេនកូដឆ្លើយតបរហ័ស (QR Code) បាន។

Upravljački programi i datoteke za ovaj monitor mogu se preuzeti na https://pcsupport.lenovo.com/solutions/t34wd_40 ili skenirajte QR kod.

Ovladače a soubory pro tento monitor jsou k dispozici ke stažení na webu https://pcsupport.lenovo.com/solutions/t34wd_40 nebo oskenujte kód QR.

Vous pouvez télécharger les pilotes et fichiers pour ce moniteur sur https://pcsupport.lenovo.com/solutions/t34wd_40 ou à l'aide du code QR.

Die Treiber und Dateien für diesen Monitor können von https://pcsupport.lenovo.com/solutions/t34wd_40 heruntergeladen werden, oder scannen Sie einfach den QR-Code.

Az ehhez a monitorhoz való illesztőprogramok és fájlok letölthetők a következő oldalról: https://pcsupport.lenovo.com/solutions/t34wd_40, vagy olvassa be QR-kódot.

I driver e i file del presente monitor possono essere scaricati da https://pcsupport.lenovo.com/solutions/t34wd_40 o tramite scansione del codice QR.

このモニターのドライバとファイルは https://pcsupport.lenovo.com/solutions/t34wd_40 からダウンロードできます。あるいは、QR コードをスキャンしてください。

이 모니터의 드라이버 및 파일은 https://pcsupport.lenovo.com/solutions/t34wd_40 에서 다운로드하거나 QR 코드를 스캔하여 스캔하여 다운로 드할 수 있습니다.

Driverele şi fişierele pentru acest monitor pot fi descărcate de la adresa https://pcsupport.lenovo.com/solutions/t34wd_40. Alternativ puteţi scana codul QR.

Чтобы загрузить драйверы и файлы для данного монитора, перейдите на веб-сайт https://pcsupport.lenovo.com/solutions/t34wd_40 или сосканируйте QR-код.

Driver dan file untuk monitor ini dapat diunduh dari https://pcsupport.lenovo.com/solutions/t34wd_40 atau dengan memindai kode QR.

此显示器的驱动程序和文件可从网址 https://pcsupport.lenovo.com/solutions/t34wd_40 或通过扫描QR代码进行下载。

本螢幕適用的驅動程式及檔案可從 https://pcsupport.lenovo.com/solutions/t34wd_40 下載，亦可掃描 QR 碼下載。

Drajveri i fajlovi za ovaj monitor mogu da se preuzmu sa adrese https://pcsupport.lenovo.com/solutions/t34wd_40 ili možete da skenirate QR kod (kod za brzi odgovor).

Gonilnike in datoteke za ta monitor lahko prenesete s spletnega mesta https://pcsupport.lenovo.com/solutions/t34wd_40 ali preberete kodo QR.

Ovládače a súbory pre tento monitor si môžete prevziať z lokality https://pcsupport.lenovo.com/solutions/t34wd_40alebo po nasnímaní QR kódu.

Los controladores y archivos de este monitor se pueden descargar desde https://pcsupport.lenovo.com/solutions/t34wd_40 o escaneando el código QR.

Bu monitöre yönelik sürücüler ve dosyalar https://pcsupport.lenovo.com/solutions/t34wd_40 adresinden indirilebilir veya QR kodu taranabilir.

Sterowniki i pliki dla tego monitora, można pobrać pod adresem https://pcsupport.lenovo.com/solutions/t34wd_40 lub zeskanować kod QR.

Драйвери та файли для цього монітора можна завантажити з https://pcsupport.lenovo.com/solutions/t34wd_40 або сканувавши QR-код.

De stuurprogramma's en bestanden voor deze monitor kunnen worden gedownload van https://pcsupport.lenovo.com/solutions/t34wd_40 of scannen van QR-code.

有害物质

为满足中国电子电气产品有害物质限制相关的法律法规和其他要求，联想公司对本产品中有害物质，按部件分类，声明如下。

部件名称	有害物质					
	铅 (Pb)	汞 (Hg)	镉 (Cd)	六价铬 (Cr(VI))	多溴联苯(PBB)	多溴二苯醚(PBDE)
外壳	○	○	○	○	○	○
液晶显示屏/灯管	×	○	○	○	○	○
电路板组件*	×	○	○	○	○	○
电源线/连接线	×	○	○	○	○	○
金属件	×	○	○	○	○	○
附件	×	○	○	○	○	○

本表格依据SJ/T 11364的规定编制。

*：电路板组件包括印刷电路板及其构成的零部件，如电阻、电容、集成电路、连接器等。

○：表示该有害物质在该部件所有均质材料中的含量均在GB/T 26572规定的限量要求以下。

×：表示该有害物质至少在该部件的某一均质材料中的含量超出GB/T 26572规定的限量要求。

注：表中标记“×”的部件，皆因全球技术发展水平限制而无法实现有害物质的替代。

Safety information

DANGER

To avoid shock hazard:
- Do not remove the covers.
- Do not operate this product unless the stand is attached.
- Do not connect or disconnect this product during an electrical storm.
- The power cord plug must be connected to a properly wired and grounded power outlet.
- Any equipment to which this product will be attached must also be connected to properly wired and grounded power outlets.
- To isolate the monitor from the electrical supply, you must remove the plug from the power outlet. The power outlet should be easily accessible.

Handling:
- If your monitor weighs more than 18 kg (39.68 lb), it is recommended that it be moved or lifted by two people.

危险声明

为避免电击危险：
- 请勿卸下外盖。
- 请勿在安装支脚之前运行本产品。
- 请勿在雷电天气进行产品的连接或断开操作。
- 电源插头必须连接到正确连线并接地的电源插座。
- 与本产品连接的任何设备也必须连接到正确连线并接地的电源插座。
- 要断开显示器的电源，必须从电源插座拔出其插头。电源插座应设在易于使用的位置。

搬动：
- 如果显示器重量超过18公斤(39.68磅)，建议两个人进行搬移。

DANGER

Pour éviter tout risque de choc électrique :
- Ne retirez pas les carters.
- N'utilisez pas ce produit si le socle n'est pas connecté.
- N'effectuez aucun branchement de ce produit au cours d'un orage.
- La fiche du cordon d'alimentation doit être branchée sur un socle de!prise de !courant correctement câblé et mis à la terre.
- Tout matériel auquel ce produit sera connecté doit également êtrebranché sur un socle de prise de courant correctement câblé et mis àla terre.
- Pour isoler le moniteur de toute source d'alimentation électrique, vous devez retirer la fiche du socle de prise de courant qui doit être facilement accessible.

Manipulation:
- Si le moniteur pèse plus de 18 kg, faites-vous aider par une autre!personne pour le déplacer ou le soulever.

ATTENZIONE

Per evitare il pericolo di scosse:
- Non rimuovere i coperchi.
- Non rendere operativo il prodotto se non è collegato il supporto.
- Non collegare o scollegare il prodotto durante un temporale.
- La spina del cavo di alimentazione deve essere collegato alla presa!di corrente con messa a terra corrette.
- Anche l'apparecchiatura che verrà collegata a questo prodotto deve!essere collegata a prese di corrente con messa a terra corrette.
- Per isolare il monitor dall'alimentazione, rimuovere la spina dalla!presa di alimentazione. La presa deve essere facilmente accessibile.

Gestione:
- Se il monitor pesa più di 18 kg (39.68 lb), si consiglia di utilizzare!due persone per spostarlo o sollevarlo.

NEVARNOST

Da se izognete nevarnosti električnega udara:
- Ne odstranjujte pokrovov.
- Ne uporabljajte izdelka brez pritrjenega stojala.
- Ne priklapljajte ali izklapljajte izdelka med nevihto.
- Vtič napajalnega kabla vključite v ustrezno povezano in ozemljeno vtičnico.
- Oprema, na katero bo priključen izdelek, mora biti prav tako priključena v ustrezno povezane in ozemljene vtičnice.
- Za izklop monitorja iz električnega napajanja odstranite vtič iz vtičnice. Vtičnica naj bo lahko dostopna.

Rokovanje:
- Če zaslon tehta več kot 18 kg (39,68 lb), je priporočljivo, da ga premikata ali dvigujeta dve osebi.

FARA

Undvik elektriska stötar:
- Ta inte av några ytterhöljen.
- Använd inte utrustningen om inte stativet sitter på
- Koppla inte in eller bort utrustningen under åskväder.
- Nätsladdens kontakt ska anslutas till ett korrekt installerat och jordat eluttag.
- All utrustning som den här produkten ska anslutas till måste också vara ansluten till korrekt installerade och jordade eluttag.
- Om bildskärmen behöver isoleras från strömkällan gör du det genom att dra ut kontakten ur eluttaget. Eluttaget bör vara lätt åtkomligt.

Handhavande:
- Om bildskärmen väger mer än 18 kg rekommenderar vi att ni är minst två om att flytta eller lyfta den.

საფრთხე

ელექტროშოკის თავიდან ასაცილებლად:
- არ მოხსნისათ საფარები.
- არ გამოიყენოთ ეს პროდუქტი, თუ სადგამი არ არის მიმაგრებული.
- არ შეაერთოთ ან გათიშოთ ეს პროდუქტი ელექტრო ქარიშხლის დროს.
- დენის კაბელის შესაერთებელი უნდა ეერთდებოდეს სათანადო სადენიან და დამიწებულ დენის განყოფილებას.
- ნებისმიერი მოწყობილობა, რომელზეც ეს პროდუქტი დაერთდება, ასევე უნდა იყოს დაკავშირებული სათანადოდ მიერთებული და დამიწებული დენის განყოფილებებთან.
- მონიტორის ელ. მიწოდებისგან იზოლირებისთვის, უნდა ამოიღოთ შესაერთებელი თავი დენის განყოფილებიდან. ელ დენის განყოფილებები უნდა იყოს ადვილად მისაწვდომი.

მართვა:
- თუ თქვენი მონიტორი იწონის 18 კგ.-ზე მეტს (39.68 lb), რეკომენდირებულია მისი გადაადგილება ან აწევა ორი ადამიანის მიერ.

VORSICHT

Zur Vermeidung von elektrischen Schlägen:
- Die Abdeckungen nicht entfernen.
- Dieses Produkt nur mit angebrachtem Standfuß betreiben.
- Bei Gewitter an diesem Gerät keine Kabel anschließen oder lösen.
- Netzkabel nur an eine vorschriftsmäßig angeschlossene!Netzsteckdose mit ordnungsgemäß geerdetem Schutzkontakt!anschließen.
- Alle Geräte, die an dieses Produkt angeschlossen werden, ebenfalls!an vorschriftsmäßig angeschlossene Netzsteckdosen mit!ordnungsgemäß geerdetem Schutzkontakt anschließen.
- Um den Bildschirm von der Stromquelle zu trennen, den!Netzstecker aus der Netzsteckdose ziehen. Die Netzsteckdose muss!leicht zugänglich sein.

Handhabung:
- Bei einem Gewicht von über 18 kg sollte der Bildschirm von zweiPersonen bewegt oder angehoben werden.

PELIGRO

Para evitar el riesgo de descarga:
- No retire las tapas.
- No trabaje con este producto a no ser que esté sujeto a la base.
- No conecte o desconecte el producto durante una tormenta eléctrica.
- El enchufe del cable de alimentación debe estar conectado a una!toma de alimentación que esté bien cableada y que tenga una toma!de tierra.
- Todo el equipo al que se conecte este producto también debe tener una toma eléctrica bien cableada y una toma de tierra.
- Para aislar el monitor de la fuente de alimentación eléctrica, retire el!enchufe de la toma de alimentación. La toma de alimentación debe!ser de fácil acceso.

Manipulación:
- Si el monitor pesa más de 18 kg (39,68 libras), se recomienda que lo! manipulen, muevan o levanten, entre dos personas.

NEBEZPEČÍ

Jak zajistit ochranu před úrazem elektrickým proudem:
- Neodstraňujte kryty.
- Nepoužívejte produkt bez instalovaného podstavce.
- Za bouřky nepřipojujte ani neodpojujte kabely od tohoto produktu.
- Napájecí šňůra smí být připojena pouze do řádně zapojené a uzemněné zásuvky.
- Jakékoliv zařízení, ke kterému je tento produkt připojen, smí být také zapojeno pouze do řádně zapojené a uzemněné zásuvky.
- Chcete-li odpojit monitor od dodávky elektrického proudu, musíte jej odpojit od elektrické zásuvky. Elektrická zásuvka by měla být snadno přístupná.

Manipulace:
- Pokud hmotnost monitoru přesahuje 18 kg (39,68 lb), měli by jej přenášet či zvedat dvě osoby.

NEBEZPEČENSTVO

Aby ste predišli riziku zranenia elektrickým prúdom:
- Neodstraňujte kryty.
- Nepoužívajte tento produkt pokiaľ nie je pripevnený stojan.
- Nepripájajte ani neodpájajte tento produkt počas búrky. Zástrčka napájacieho kábla musí byť zapojená do správne
- nainštalovanej a uzemnenej zásuvky. Každé zariadenie, ku ktorému je pripojený tento produkt,
- musí byť tiež zapojené do správne nainštalovanej a uzemnenej zásuvky. Keď chcete izolovať monitor od dodávky elektriny, musíte
- vybrať zástrčku z elektrickej zásuvky. Elektrická zásuvka by mala byť ľahko dostupná.

Manipulácia:
- Ak váš monitor váži viac ako 18 kg (39,68 lb), odporúča sa, aby ho prenášali alebo dvíhali dvaja ľudia.

TEHLİKE

Elektrik çarpması tehlikesine karşı aşağıdaki önlemleri alın:
- Kapakları çıkarmayın.
- Bu ürünü ayağı takılmadığı sürece çalıştırmayın.
- Şimşek, yıldırım gibi olayların gözlendiği hava koşullarında bu ürünün hiçbir kablosunu takmayın ya da çıkarmayın.
- Güç kablosunu doğru biçimde kablolanmış ve topraklanmış bir prize takın.
- Bu ürüne bağlanacak tüm donatıların da doğru biçimde kablolanmış ve topraklanmış prizlere takılması gerekir.
- Monitörü elektrik kaynağından ayırmak için fişini prizden çıkarmanız gerekir. Elektrik prizi kolay erişilebilir bir yerde olmalıdır.

Ürünün Taşınması:
- Monitörünüzün ağırlığı 18 kg'nin (39.68 lb) üzerindeyse, iki kişi tarafından kaldırılması ya da taşınması önerilir.

危險

為避免觸電傷害：
- 請勿拆卸機殼。
- 請勿在接上立腳前操作本產品。
- 雷暴期間請勿連接本產品或切斷連線。
- 電源線務必連接到適當接線及接地的電源插座。
- 連接到本產品的所有設備也必須連接到適當接線及接地的電源插座。
- 若要完全斷開顯示器的電源供應，您必須從電源插座上拔除插頭。務必使用容易插入的電源插座。

處理方式：
- 如果顯示器重量超過18公斤(39.68磅)，建議移動或抬起時由兩個人一起操作。

危険

安全にお使いいただくための注意
- カバーを取り外さないでください。
- スタンドを外した状態で本製品を使用しないでください。
- 雷雨の間はケーブルの接続や切り離し、または本製品の設置、保守、再構成を行わないでください。
- 電源コードは、正しく配線され、適正な接地端子が付いている電源コンセントで使用してください。
- 本製品に接続される機器もすべて、配線と接地が正しく行われているコンセントに接続してください。
- モニターを電源から切り離すためには、電源コンセントからプラグを抜き取る必要があります。
  電源コンセントは、アクセスしやすい場所にあることが必要です。

取扱い上の注意
- 18 kg を超えるモニターを移動したり持ち上げたりする場合には、二人で作業するようにしてください。

خطر

لتفادي مخاطر الصدمات:
- لا تحاول إزالة الغطاء.
- لا تحاول تشغيل هذا المنتج ما لم يتم توصيل الحامل.
- لا تحاول توصيل أو فصل هذا المنتج أثناء وجود عاصفة كهربائية.
- يجب أن يتم توصيل قابس السلك الكهربي بمنفذ كهربي تم توصيله أرضيا بطريقة صحيحة.
- أية أجهزة سيتم توصيل هذا المنتج بها يجب أن يتم توصيلها أيضا بمنافذ كهربية تم توصيلها أرضيا بطريقة صحيحة.
- لفصل التيار الكهربي عن الشاشة، يجب أن تقوم بإزالة المقبس من المخرج الكهربي. يجب أن يكون المخرج الكهربي قريب ويسهل التوصل اليه.

طريقة الحمل:
- اذا كانت الشاشة تزن أكثر من ١٨ كجم (٣٩,٦٨ رطل)، يفضل أن يتم نقلها أو رفعها بواسطة شخصين.

ОПАСНОСТ

За да избегнете опасноста от токов удар:
- Не сваляйте капаците.
- Не ползвайте този продукт, ако не е прикрепена поставката.
- Не закачвайте и не разкачвайте този продукт по време на електрическа буря.
- Щепселът на захранващия кабел трябва да бъде поставен в правилно окабелен и заземен контакт на захранване.
- Всяко оборудване, към което ще бъде свързван този продукт, трябва също да бъде свързано към правилно окабелени и заземени контакти на захранване.
- За да изолирате монитора от електрическото захранване, трябва да извадите щепсела от контакта на захранване. Контактът трябва да бъде леснодостъпен.

Боравене:
- Ако мониторът ви тежи над 18 кг (39,68 паунда), се препоръчва да бъде преместван или повдиган от двама души.

OPASNOST

Da izbjegnete rizik od strujnog udara:
- Ne skidajte poklopce.
- Nemojte koristiti proizvod ako postolje nije spojeno.
- Ne spajajte i ne odspajajte ovaj proizvod za vrijeme grmljavinske oluje.
- Utikač naponske žice mora biti stavljen i ispravnu i propisno uzemljenu utičnicu.
- Sva oprema na koju će ovaj proizvod biti spojen mora također biti povezana na ispravne i propisno uzemljene utičnice.
- Da bi odvojili monitor od dovoda struje, morate izvući utikač iz utičnice. Strujna utičnica mora biti lako dostupna.

Rukovanje:
- Ako je monitor teži od 18 kg (39.68 funti), preporuča se da ga pomiču ili podižu dvije osobe.

Fare!

Undgå elektrisk stød:
- Dækslerne må ikke fjernes.
- Benyt ikke produktet, medmindre standen er tilsluttet.
- Tilslut eller afmontér ikke produktet i tordenvejr.
- Sæt netledningen i en korrekt jordforbundet stikkontakt.
- Slut også eventuelt udstyr, som dette produkt forbindes med, til korrekt forbundne stikkontakter.
- Isolér skærmen fra nettet ved at tage netledningen ud af stikkontakten.
- Stikkontakten skal være let tilgængelig.

Håndtering:
- Hvis din skærm vejer mere end 18 kg, bør der være to personer til at flytte eller løfte den.

VAARA

Noudata seuraavia ohjeita sähköiskun välttämiseksi:
- Älä irrota kansia.
- Älä käytä tätä tuotetta, jos sitä ei ole kiinnitetty jalustaan.
- Älä kytke tai irrota tätä tuotetta ukonilman aikana.
- Verkkojohto on kytkettävä oikein asennettuun ja maadoitettuun pistorasiaan.
- Myös laitteet, joihin tämä tuote liitetään, on kytkettävä oikein asennettuihin ja maadoitettuihin pistorasioihin.
- Virransyöttö näyttimeen katkaistaan kokonaan irrottamalla verkkojohto pistorasiasta. Pistorasiaan on oltava esteetön pääsy.

Käsittely:
- Jos näytin painaa yli 18 kg, näyttimen siirtoon tai nostoon tarvitaan kaksi henkilöä.

ΚΙΝΔΥΝΟΣ

Για να αποφύγετε πιθανό κίνδυνο ηλεκτροπληξίας:
- Μην αφαιρείτε τα καλύμματα.
- Μη χρησιμοποιείτε αυτό το προϊόν εάν δεν το έχετε τοποθετήσει στη βάση του.
- Αποφύγετε τη σύνδεση ή την αποσύνδεση αυτού του προϊόντος κατά τη διάρκεια καταιγίδας.
- Τα καλώδιο ρεύματος πρέπει να είναι συνδεδεμένο σε κατάλληλα καλωδιωμένη και γειωμένη ηλεκτρική πρίζα.
- Οποιοσδήποτε εξοπλισμός στον οποίο θα συνδεθεί αυτό το προϊόν πρέπει επίσης να είναι συνδεδεμένος σε κατάλληλα καλωδιωμένες και γειωμένες ηλεκτρικές πρίζες.
- Για να απομονώσετε την οθόνη από την παροχή ρεύματος, θα πρέπει να αφαιρέσετε το καλώδιο από την πρίζα. Η ηλεκτρική πρίζα πρέπει να είναι εύκολα προσβάσιμη.

Χειρισμός:
- Αν η οθόνη σας έχει βάρος μεγαλύτερο από 18 kg, συνιστάται η μετακίνηση ή ανύψωσή της να γίνεται από δύο άτομα.

VESZÉLY!

Az áramütés elkerülése érdekében:
- Ne távolítsa el a fedelet.
- Ne használja a terméket addig, amíg nem szerelte fel a talpat.
- Ne csatlakoztassa és ne válassza le a terméket zivatar idején.
- A tápkábelt megfelelően bekötött és földelt fali csatlakozóba dugja be.
- Azokat a termékeket is megfelelően huzalozott és földelt hálózati csatlakozóba dugja be, amelyekhez ez a termék csatlakozik.
- Ki kell húzni a hálózati dugót a fali csatlakozóból ahhoz, hogy biztonságosan leválassza a monitort a tápellátásról. A fali csatlakozónak könnyen elérhető helyen kell lenni.

Kezelés:
- Azt ajánljuk, hogy két ember emelje meg vagy szállítsa a monitort, ha súlya meghaladja a 18 kg-ot.

위험

감전의 위험을 피하려면 다음과 같이 하십시오.
- 덮개를 제거하지 마십시오.
- 지지대가 부착되어 있지 않은 상태에서 이 제품을 작동하지 마십시오.
- 번개를 동반한 우천 시 이 제품을 연결 또는 분리하지 마십시오.
- 전원 코드 플러그는 올바르게 접지된 전원 콘센트에 연결하십시오.
- 이 제품에 부착된 모든 장치를 올바르게 접지된 전원 콘센트 에 연결하십시오.
- 모니터의 전원 공급을 중단하려면 전원 콘센트에서 플러그를 제거하십시오. 전원 콘센트는 접근이 용이해야 합니다.

취급 시 주의사항
- 모니터의 무게가 18kg(39.68lb) 이상일 경우, 2명이 모니터를 운반하기를 권장합니다.

ОПАСНОСТ

За да се избегне опасност од струен удар:
- Не вадете ги капаците.
- Не работете со овој производ доколку не е прицврстен на стативот.
- Немојте да го поврзувате или исклучувате овој производ за време на невреме со грмотевици.
- Кабелот за напојување мора да биде приклучен на пропису поврзан и заземјен приклучок за напојување.
- Секоја опрема на која што овој производ ќе биде поврзан мора исто така да биде поврзана на пропису поврзан и заземјен приклучок за напојување.
- За да го изолирате мониторот од изворот на напон, морате да го извадете приклучокот од изворот на напојување. Приклучокот за напојување треба да биде лесно достапен.

Ракување:
- Ако вашиот монитор тежи повеќе од 18 kg (39.68 lb), се препорачува да биде поместуван или подигани од страна на две лица.

GEVAAR

Ter voorkoming van een elektrische schok:
- Verwijder de kappen niet.
- Bedien dit product alleen als de standaard bevestigd is.
- Sluit dit product niet aan tijdens onweer en koppel het niet los tijdens onweer.
- Het netsnoer moet worden aangesloten op een correct bedraad en geaard stopcontact.
- Apparatuur die aan dit product wordt gekoppeld moet ook zijn aangesloten op correct bedrade en geaarde stopcontacten.
- Om het beeldscherm af te sluiten van elektrische spanning, dient u de stekker uit het stopcontact te halen.
- Het stopcontact moet goed toegankelijk zijn.

Behandeling:
- Als het beeldscherm meer dan 18 kg weegt, verdient het aanbeveling het met twee personen op te tillen of te verplaatsen.

FARE

Ta disse forholdsreglene slik at du unngår å få elektrisk støt:
- Ikke fjern dekslene.
- Ikke bruk produktet hvis det ikke er koblet til sokkelen.
- Ikke koble produktet til eller fra i tordenvær.
- Strømledningen må være koblet til en forskriftsmessig jordet stikkontakt.
- Alt annet utstyr som dette produktet kobles til, må også være koblet til stikkontakter som er forskriftsmessig jordet.
- Når du skal fjerne all strømtilførsel til skjermen, må du trekke støpselet ut av stikkontakten. Stikkontakten bør være lett tilgjengelig.

Håndtering:
- Hvis skjermen veier mer enn 18 kg, trengs det to personer til å flytte eller løfte den.

NIEBEZPIECZEŃSTWO

W celu uniknięcia niebezpieczeństwa porażenia prądem elektrycznym:
- Nie należy zdejmować obudowy.
- Nie należy włączać produktu nieumieszczonego na podstawie.
- Nie należy podłączać ani odłączać tego produktu podczas burzy z wyładowaniami atmosferycznymi.
- Kabel zasilający musi być podłączony do prawidłowo okablowanego i uziemionego gniazda zasilającego.
- Każde urządzenie do którego będzie podłączany ten produkt również musi być podłączone do prawidłowo okablowanego i uziemionego gniazda zasilającego.
- Aby odizolować monitor od źródła zasilania prądem elektrycznym, należy wyjąć wtyczkę z gniazda zasilającego. Gniazdo zasilające powinno być łatwo dostępne.

Przenoszenie:
- Jeśli monitor waży ponad 18 kg (39,68 funta), zaleca się przenoszenie i podnoszenie go przez dwie osoby.

PERICOL

Pentru a evita pericolul de electrocutare:
- Nu înlăturați capacele.
- Folosiți acest produs numai dacă este ataşat suportul.
- Nu conectați şi nu deconectați acest produs în timpul unei furtuni cu descărcări electrice.
- Fişa cordonului de alimentare trebuie să fie conectată la o priză cablată şi împământată corect.
- Orice echipament la care va fi ataşat acest produs trebuie şi el să fie conectat la prize cablate şi împământate corect.
- Pentru a izola monitorul de sursa de tensiune electrică, trebuie să scoateți fişa din priză.
- Priza de electrică de alimentare trebuie să fie într-un loc accesibil cu uşurință.

Manevrarea:
- Dacă monitorul cântăreşte mai mult de 18 kg (39,68 lb), este recomandabil să fie mutat sau ridicat de două persoane.

ОПАСНО

Чтобы избежать поражения током:
- Не снимайте крышки.
- Не работайте с прибором, если вы не установили подставку.
- Не подсоединяйте и не отсоединяйте прибор во время грозы.
- Шнур питания нужно включать в правильно установленную и заземленную розетку.
- Любое оборудование, к которому подсоединяется этот прибор, также должно быть подключено к правильно установленной и заземленной розетке.
- Чтобы отключить монитор от электроснабжения, нужно вынуть вилку из розетки. Розетка должна быть легко доступна.

Транспортировка:
- Если монитор весит больше 18 кг, то рекомендуется, чтобы его поднимали или переносили два человека.

НЕБЕЗПЕЧНО

Щоб уникнути удару струмом:
- Не знімайте кришки.
- Не користуйтеся пристроєм без прикріпленої підставки.
- Не підключайте і не відключайте пристрій під час грози.
- Виделку шнура живлення слід вставляти лише до правильно заземленої розетки з правильно підведеними дротами.
- Будь-яке обладнання, до якого буде приєднано цей виріб, слід підключати до правильно заземленої розетки з правильно підведеними дротами.
- Щоб відключити живлення монітора, слід витягти виделку з розетки. Доступ до розетки електромережі мусить бути легким! Доступніше.

Поводження:
- Якщо монітор важить понад 18 кг (39,68 фунтів), бажано, щоб його пересували або підіймали двоє осіб.

Veiligheidsinformatie

GEVAAR

Voor het vermijden van schokgevaar:
- Verwijder de kleppen niet.
- Bedien dit product niet tenzij de standaard is bevestigd.
- Sluit dit product niet aan en koppel het niet los tijdens onweer.
- De stekker van het stroomsnoer moet worden aangesloten op een goed bekabeld en geaard stopcontact.
- Alle apparatuur waarop het product wordt bevestigd, moet ook zijn aangesloten op een goed bekabeld en geaard stopcontact.
- Om de monitor te isoleren van de stroomvoorziening, moet u de stekker uit het stopcontact halen. Het stopcontact moet gemakkelijk toegankelijk zijn.

Behandeling:
- Als uw monitor meer dan 18kg (39,68 lb) weegt, wordt aanbevolen om het te verplaatsen of op te heffen met twee personen.

EPREL registration number: 2262201
Part Number: SP40W82075
Printed in China
(1P) P/N:

SP40W82075

XXXXXXXXXXXX

1.*:Depending on many factors such as the processing capability of peripheral devices, file attributes, and other factors related to system configuration and operating environments, the actual transfer rate using the various USB connectors on this device will vary and is typically slower than the data rates as defined by the respective USB specifications: - 5 Gbit/s for USB 3.1 Gen 1; 10 Gbit/s for USB 3.1 Gen 2 & 20 Gbit/s for USB 3.2.

2. The output rating(100W, 20V/5A) is designed based on the Lenovo VDM developed by Lenovo. This product can achieve the output rating(100W, 20V/5A) when it connects products that support Lenovo VDM developed by Lenovo.

3.WARNING：This equipment is not suitable for use in locations where children are likely to be present.

Troubleshooting information

If you have a problem setting up or using your monitor, you might be able to solve it yourself. Before calling your dealer or Lenovo, try the suggested actions that are appropriate to your problem.

Table 2-1. Troubleshooting

Problem	Possible cause	Suggested action
The power indicator is not lit and there is no image.	• The monitor's power switch is not switched on. • The power cord is loose or disconnected. • There is no power at the outlet.	• Be sure the power cord is connected properly. • Be sure the outlet has power. • Power on the monitor. • Try using another power cord. • Try using another electrical outlet.
The power indicator is white, but there is no image.	The video signal cable is loose or disconnected from the system or monitor.	Be sure the video signal is connected with the system properly.
	The monitor brightness and contrast levels are at the lowest setting.	Adjust the brightness and contrast setting on the OSD (On Screen Display) menu.
The image quality is unacceptable.	The video signal cable is not connected with the monitor or system completely.	Be sure the signal cable is firmly plugged into the system and monitor.
	The color settings may be incorrect.	Select another color setting from the OSD menu.
	The automatic image setup function was not performed.	Perform automatic image setup.
There is a screen message that reads "Out of range" or "HZ?". There is no image and the power on indicator is flashing white.	The system is set to a display mode which is not supported by this monitor.	• If you are replacing an old monitor, reconnect it and adjust the display mode to within the specified range for your new monitor. • If using a Windows system, restart the system in safe mode, then select a supported display mode for your monitor. • If these options do not work, contact the Support Center.

For additional troubleshooting information, please refer to the User's Guide.

Si un incident se produit lors de la configuration ou de l'utilisation de votre moniteur, vous pouvez peut-être le résoudre vous-même. Avant d'appeler votre revendeur ou Lenovo, essayez d'effectuer les actions préconisées correspondant à l'incident.

Table 2-2. Identification des incidents

Incident	Cause possible	Action préconisée
Le voyant d'alimentation n'est pas allumé et aucune image n'est affichée.	• L'interrupteur d'alimentation du moniteur n'est pas allumé. • Le cordon d'alimentation est mal connecté ou déconnecté. • La prise de courant n'est pas alimentée en électricité.	• Assurez-vous que le cordon d'alimentation est bien connecté. • Assurez-vous que la prise de courant est alimentée. • Mettez le moniteur sous tension. • Essayez un autre cordon d'alimentation. • Essayez une autre prise de courant.
Le voyant d'alimentation est blanc, mais aucune image n'est affichée.	Le câble d'interface vidéo est mal connecté ou il est déconnecté du système ou du moniteur.	Vérifiez la connexion du câble d'interface vidéo au système.
	La luminosité ou le contraste du moniteur sont réglés au plus bas.	Réglez la luminosité et le contraste à l'aide du menu OSD (On Screen Display).
La qualité de l'image n'est pas acceptable.	Le câble d'interface vidéo n'est pas bien connecté au moniteur ou au système.	Vérifiez la connexion du câble d'interface vidéo au moniteur et au système.
	Les paramètres de couleur sont peut-être incorrects.	Sélectionnez un autre paramètre de couleur à partir du menu OSD.
	Le réglage automatique de l'image n'a pas été effectué	Effectuez un réglage automatique de l'image
Le message "Out of range" ou "HZ?" s'affiche à l'écran. Il n'y a pas d'image et le voyant d'alimentation est blanc et clignote.	Le système est configuré pour un mode d'affichage qui n'est pas pris en charge par le moniteur.	• Si vous remplacez un ancien moniteur, reconnectez-le et réglez le mode d'affichage en tenant compte de la plage spécifiée pour le nouveau moniteur. • Sous Windows, redémarrez le système en mode sans échec, puis sélectionnez un mode d'affichage pris en charge. • Si l'incident persiste, prenez contact avec le centre de support Lenovo.

Pour plus d'informations sur la résolution des incidents, consultez le Guide d'utilisation.

Als u een probleem hebt bij het instellen of gebruiken van uw monitor, dan zou u het zelf op kunnen lossen. Voordat u uw dealer of Lenovo belt, probeert u de aanbevolen acties die gepast zijn voor uw probleem.

Tabel 2-10. Foutoplossing

Probleem	Mogelijke oorzaak	Aanbevolen actie
De voedingsindicator brandt niet en er is geen beeld	• De stroomschakelaar van de monitor is niet ingeschakeld. • Het stroomsnoer zit los of is losgekoppeld. • Er is geen stroom bij het stopcontact.	• Controleer of het stroomsnoer juist is aangesloten. • Zorg ervoor dat het stopcontact stroom heeft. • Schakel de monitor in. • Probeer een ander stroomsnoer te gebruiken. • Probeer een ander stopcontact te gebruiken.
De voedingsindicator is wit, maar er is geen beeld.	De videosignaalkabel zit los of is losgekoppeld van het systeem of de monitor.	Zorg ervoor dat het videosignaal goed is aangesloten op het systeem.
	De helderheid en het contrast van de monitor staan op de laagste instelling.	Pas de instelling voor helderheid en contrast aan via het OSD-(On Screen Display) menu.
De beeldkwaliteit is onaanvaardbaar.	De videosignaalkabel is niet volledig aangesloten op de monitor of het systeem.	Zorg ervoor dat de signaalkabel stevig is aangesloten op het systeem en de monitor.
	De kleurinstellingen kunnen onjuist zijn.	Selecteer een andere kleurinstelling in het OSD-menu.
	De functie van automatische beeldinstelling werd niet uitgevoerd (LCD monitor).	Voer een automatische beeldinstelling uit (LCD monitor).
Er is een schermbericht met de tekst "Buiten bereik" of "HZ?". Er is geen beeld en de aan/uit-indicator knippert wit.	Het systeem is ingesteld op een weergavemodus die niet wordt ondersteund door deze monitor.	• Als u een oude monitor vervangt, sluit u het opnieuw aan en past u de weergavemodus aan naar binnen het gespecificeerde bereik voor uw nieuwe monitor. • Bij het gebruik van een Windows-systeem, start u het systeem opnieuw in veilige modus, en selecteer vervolgens een ondersteunde weergavemodus voor uw monitor. • Als deze opties niet werken, neemt u contact op met het Klantenservicecentrum.

Raadpleeg de Gebruikershandleiding voor aanvullende informatie over het oplossen van problemen.

Garantia Limitada da Lenovo - Aviso ao Cliente

Leia a Garantia Limitada Lenovo (LLW) que está disponível em 30 idiomas. Você pode visitar http://www.lenovo.com/warranty para lê-la.
Se você não conseguir visualizar a LLW, entre em contato com seu revendedor ou com um escritório da Lenovo para obter uma versão impressa da LLW.

Informações de Garantia aplicáveis à sua máquina:
1. Período de Garantia: 3 anos
2. Tipo de Serviço de Garantia: Serviço CRU (Unidade Substituível pelo Cliente) e Serviço de Entrega e Correio
3. Versão da Garantia Limitada da Lenovo: L505-0010-02 08/2011

Para obter o serviço de garantia, consulte a lista telefônica em www.lenovo.com/support/phone. Os números de telefone estão sujeitos a alteração sem aviso prévio.

Omezená záruka Lenovo - upozornění pro zákazníky

Přečtěte si prosím omezenou záruku Lenovo (Lenovo Limited Warranty -LLW), jejíž text je dostupný ve 30 jazycích. Můžete si ho přečíst na webové stránce http://www.lenovo.com/warranty. Pokud si záruku nemůžete přečíst z webové stránky, kontaktujte místní pobočku společnosti Lenovo nebo prodejce a požádejte o tištěnou verzi.

Informace o záruce platné pro tento stroj:
1. Záruční doba: 3 roky.
2. Typ záručního servisu: 'CRU' (Customer Replaceable Unit, díly vyměnitelné zákazníkem) a servis typu Customer Carry-In nebo Mail-In.
3. Omezená záruka Lenovo verze: L505-0010-02 08/2011

Informace o záručním servisu získáte na telefonních číslech uvedených na webové stránce www.lenovo.com/support/phone. Telefonní čísla se mohou měnit bez předchozího upozornění.

Vyhlásenie pre zákazníkov o obmedzenej záruke Lenovo

Prosím, prečítajte si Obmedzenú záruku spoločnosti Lenovo (LLW), ktorá je k dispozícii v 30 jazykoch. Prečítať si ju môžete na stránke http://www.lenovo.com/warranty. Ak nedokážete k LLW získať prístup týmto spôsobom, o tlačenú verziu požiadajte miestne zastúpenie alebo predajcu výrobkov značky Lenovo.

Záručné informácie platné pre váš počítač:
1. Záručná lehota: 3 roky
2. Typ záručného servisu: Servis CRU (zákazníkom vymeniteľné diely) a služba doručenia alebo poslania zákazníkom
3. Verzia vyhlásenia Lenovo o obmedzenej záruke: L505-0010-02 08/2011

Záručný servis je k dispozícii na telefónnych číslach uvedených v zozname na webovej stránke www.lenovo.com/support/phone. Telefónne čísla môžu byť zmenené bez predchádzajúceho upozornenia.

Lenovo Uluslararası Garanti-Müşteri Bildirimi

Lütfen, 30 dilde hazırlanmış Lenovo Sınırlı Garantisini (LLW) okuyun. Okumak için http://www.lenovo.com/warranty adresini ziyaret edebilirsiniz. LLW'ye bu yolla erişemiyorsanız, basılı nüshasını almak için yerel Lenovo ofisiniz veya mağazaniz ile iletişim kurun.

Makineniz için geçerli olan garanti bilgileri:
1. Garanti Süresi: 3 yıl
2. Garanti Hizmetinin Tipi: Müşteri Tarafından Teslim ya da Postayla Teslim Hizmeti
3. Lenovo Uluslararası Garanti Sürümü: L505-0010-02 08/2011

Garanti hizmeti için www.lenovo.com/support/phone adresindeki telefon listesine bakın. Telefon numaraları bildirilmeden değiştirilebilir.

Lenovo有限保證-客戶注意事項
請參閱聯想以30種語言提供的Lenovo Limited Warranty(LLW)。請連上http://www.lenovo.com/warranty網站參閱本保固書。無法以此一方式參閱時，請向當地的聯想業務單位或經銷商索取書面版本的保固書。

您機器的保固資訊如下：
1. 保固期限：3年
2. 保固服務類型：客戶可自行更換元件(“CRU”) 及客戶親自或郵寄送修服務
3. Lenovo有限保證版本：L505-0010-02 08/2011

您可以從www.lenovo.com/support/phone網站取得保固維修電話清單。電話號碼若有變更恕不另行通知。

台灣聯想環球科技股份有限公司
臺北市南港區三重路66號8樓

保証の内容と制限 – お客様へのお知らせ

30カ国語に対応しているLenovo限定保証(LLW)をお読みください。
http://www.lenovo.com/warrantyにアクセスしていただければお読みになれます。この方法でLLWにアクセスできない場合、最寄りのLenovo営業所または販売店に連絡して印刷版を入手してください。

ご使用のマシンの保証情報は次のとおりです:
1. 保証期間: 3 年
2. 保証サービスの種類: お客様での取替え可能部品 (CRU: Customer Replaceable Unit) および持ち込みまたは郵送サービス
3. 「Lenovo 保証の内容と制限」のバージョン: L505-0010-02 08/2011

保証サービスについては、www.lenovo.com/support/phone のリストにある電話番号にお問い合わせください。電話番号は、予告なしに変更される場合があります。

Obvestilo strankam o omejeni garanciji Lenovo

Preberite omejeno garancijo Lenovo Limited Warranty (LLW), ki je na voljo v 30 jezikih. Preberete si jo lahko na povezavi http://www.lenovo.com/warranty. Če na način ne morete dostopati do LLW, se obrnite na lokalnega predstavnika Lenovo, ki vam bo dal natisnjeno različico garancije.

Garancijski pogoji, ki veljajo za vaš računalnik:
1. Garancijsko obdobje: 3 leta
2. Tip garancijskega servisa: servis za enote, ki jih zamenja stranka ("CRU") in servis z dostavo stranke ali servis s poštno dostavo
3. Različica omejene garancije Lenovo: L505-0010-02 08/2011

Za garancijski servis si oglejte seznam telefonskih številk na spletni strani www.lenovo.com/support/phone. Pridržujemo si pravico do spremembe telefonskih številk brez predhodnega obvestila.

Si tiene un problema a la hora de configurar o utilizar el monitor, es posible que pueda solucionarlo usted mismo. Antes de llamar a su concesionario o a Lenovo, intente llevar a cabo las acciones sugeridas que correspondan a su problema.

Table 2-3. Resolución de problemas

Problema	Causa posible	Acción sugerida
El indicador de alimentación no está encendido y no hay ninguna imagen.	• El interruptor de alimentación del monitor no está encendido. • El cable de alimentación está suelto o desconectado. • No llega energía a la toma de alimentación.	• Asegúrese de que el cable de alimentación esté bien conectado. • Asegúrese de que llegue energía a la toma de alimentación. • Encienda el monitor. • Intente utilizar otro cable de alimentación. • Intente utilizar otra toma de alimentación eléctrica.
El indicador de alimentación está de color branco pero no hay ninguna imagen.	El cable de señal de vídeo está suelto o desconectado del sistema o del monitor.	Asegúrese de que el cable de señal de vídeo esté bien conectado al sistema.
	Los niveles de brillo y contraste del monitor tienen el valor mínimo.	Ajuste los valores de brillo y contraste en el menú de control de OSD (On Screen Display - Visualización por pantalla).
La calidad de la imagen no es aceptable.	El cable de señal de vídeo no está completamente conectado al monitor o al sistema.	Asegúrese de que el cable de señal esté bien enchufado al sistema y al monitor.
	Los valores de color pueden ser incorrectos.	Seleccione otro valor de color del menú de control de OSD.
	La función de configuración automática de la imagen no se ha llevado a cabo.	Lleve a cabo la configuración automática de la imagen.
Aparece un mensaje por pantalla que indica "Out of range" o "HZ?". No aparece ninguna imagen y el indicador de encendido parpadea de color branco.	El sistema está establecido en una modalidad de visualización que este monitor no admite.	• Si está sustituyendo un monitor antiguo, vuélvalo a conectar y ajuste la modalidad de visualización en el rango especificado para el monitor nuevo. • Si utiliza un sistema Windows, reinicie el sistema en modalidad seguridad y, a continuación, seleccione una modalidad de visualización que su monitor admita. • Si estas opciones no funcionan, póngase en contacto con el centro de soporte de Lenovo.

Para obtener información adicional sobre la resolución de problemas, consulte la Guía del usuario.

如果您在设置或使用监视器时遇到问题，则可以自己解决问题。
在打电话给您的经销商或 Lenovo 之前，请尝试适用于您的问题的建议操作。

表 2-4. 技术支持

问题	可能的原因	建议操作
电源指示灯未点亮且没有图像。	• 监视器的电源开关未打开。 • 电源线已松动或断开连接。 • 插座没有电。	• 务必确保电源线正确连接。 • 务必确保插座有电。 • 接通监视器电源。 • 尝试使用另一根电源线。 • 尝试使用另一个电源插座。
电源指示灯成白色，但没有图像。	视频信号电缆已松动或已从系统或监视器断开连接。	务必确保视频信号线与系统正确连接。
	监视器亮度和对比度级别处于最低设置。	调整 OSD（屏幕显示）菜单中的亮度和对比度设置。
图像质量令人无法接受。	视频信号电缆没有与监视器或系统完全连接。	务必确保信号电缆牢固地插入到系统和监视器中。
	颜色设置可能不正确。	从 OSD菜单中选择另一种颜色设置。
	未执行自动图像设置功能。	执行自动图像设置。
出现"超出范围"或"赫兹?"的屏幕消息。 没有图像，并且接通电源的指示灯闪烁着白光。	系统被设置为不受此监视器支持的显示方式。	• 如果您要更换原有的监视器，则重新连接监视器并在新监视器的指定范围内调整显示方式。 • 如果使用的是Windows系统，则以安全方式重新启动系统，然后选择您的计算机支持的显示方式。 • 如果以上做法都不起作用，则联系Lenovo支持中心。

有关其他故障诊断的信息，请参阅《用户指南》。

Se si verificano problemi durante l'installazione o l'utilizzo del video, è possibile risolverli senza rivolgersi all'assistenza tecnica. Prima di contattare il fornitore o la Lenovo, intraprendere le azioni suggerite, che sono appropriate al problema verificatosi

Table 2-7. risoluzione dei problemi

Problema	Causa possibile	Azione consigliata
L'indicatore di alimentazione non è acceso e non viene visualizzata alcuna immagine.	• L'indicatore di accensione/spegnimento del video non è acceso. • Il cavo di alimentazione è allentato o scollegato. • Non è presente alimentazione nella presa.	• Verificare che il cavo di alimentazione sia stato collegato correttamente. • Verificare che la presa sia alimentata. • Accendere il video. • Provare ad utilizzare un altro cavo di alimentazione. • Provare ad utilizzare un'altra presa elettrica.
L'indicatore di alimentazione è bianco, ma non viene visualizzata alcuna immagine.	Il cavo di segnale del video è allentato o scollegato dal sistema o dal video.	Il cavo di segnale del video è collegato al sistema correttamente.
	I livelli di contrasto e luminosità del video sono impostati su un valore basso.	Regolare l'impostazione del contrasto e della luminosità nel menu OSD (On Screen Display).
La qualità dell'immagine non è accettabile.	Il cavo di segnale del video non è collegato al video o al sistema in modo completo.	Verificare che il cavo di segnale sia stato collegato correttamente al sistema ed al video.
	Le impostazioni del colore potrebbero essere errate.	Selezionare un'altra impostazione di colore nel menu OSD.
	La funzione di installazione automatica dell'immagine non è stata eseguita	Eseguire l'installazione automatica dell'immagine
Viene visualizzato un messaggio che indica "Fuori dall'intervallo" o "HZ?". Non è visualizzata alcuna immagine e l'indicatore di accensione di colore bianco lampeggia.	Il sistema è impostato su una modalità video che non è supportata da questo video.	• Se si sostituisce un video obsoleto, ricollegarlo e regolare la modalità video su un valore dell'intervallo specificato per il nuovo video. • Se si utilizza un sistema Windows, riavviare il sistema in modalità sicura, quindi selezionare una modalità video supportata. • Se tali opzioni non funzionano, contattare il centro di assistenza Lenovo.

Per ulteriori informazioni sulla risoluzione dei problemi, consultare la Guida per l'utente.

Lenovo Limited Warranty-Customer Notice

Lenovo Limited Warranty-Customer Notice

Please read the Lenovo Limited Warranty (LLW) which is available in 30 languages. You can visit http://www.lenovo.com/warranty to read it.
If you cannot access the LLW this way, contact your local Lenovo office or dealer to obtain a printed version.

Warranty Information applicable to your Machine:
1.Warranty Period: 3 years
2.Type of Warranty Service: Customer Replaceable Unit ("CRU") and Customer Carry-In or Mail-In Service
3.Lenovo Limited Warranty Version: L505-0010-02 08/2011

For warranty service consult the telephone list at www.lenovo.com/support/phone. Phone numbers are subject to change without notice.

Lenovo客户有限保证 声明

请阅读有限保证声明 (LLW)，LLW具有30种语言版本。您可以通过访问 http://www.lenovo.com/warranty 进行查看。如果不能查看LLW，请联系您本地的Lenovo营业处或经销商来获得印刷版本的LLW。

适用于您机器的保修信息：

1.保修期：3年
2.保修服务类型：客户可更换部件(CRU)和客户送修或邮寄服务
3.Lenovo有限保证声明版本：L505-0010-02 08/2011

有关保修服务的信息，请查询电话列表，地址为：www.lenovo.com/support/phone。
电话号码如有更改，恕不另行通知。

Garantie Lenovo - Notification client

Veuillez lire la Garantie limitée Lenovo (LLW - Lenovo Limited Warranty) disponible en 30 langues. Vous pouvez visiter http://www.lenovo.com/warranty pour la consulter. Si vous ne parvenez pas à accéder à la LLW de cette façon, contactez votre représentant local ou revendeur Lenovo pour obtenir une copie papier de la garantie.

Informations relatives à la garantie applicable à votre machine :
1. Période de garantie : 3 ans
2. Services prévus par la garantie : Unité remplaçable par l'utilisateur ("CRU") et Service de livraison ou d'expédition par le client
3. Version de la garantie : L505-0010-02 08/2011

Pour obtenir les services prévus par la garantie, consultez la liste de numéros de téléphone à l'adresse www.lenovo.com/support/phone. Les numéros de téléphone sont susceptibles d'être modifiés sans préavis.

Lenovo Limited Warranty - Avviso per il cliente

Leggere la Garanzia Limitata di Lenovo (LLW), disponibile in 30 lingue. Visitare il sito http://www.lenovo.com/warranty per consultare la garanzia. Se non è possibile accedere alla Garanzia Limitata di Lenovo, contattare l'ufficio o il rivenditore locale di Lenovo per avere una versione stampata.

Informazioni sulla garanzia applicabili alla macchina:
1. Periodo di garanzia: 3 anni
2. Tipo di servizio di garanzia: Customer Replaceable Unit ("CRU") e Customer Carry-In o servizio Mail-In
3. Versione di dichiarazione di garanzia limitata Lenovo: L505-0010-02 08/2011

Per il servizio di garanzia, consultare l'elenco telefonico all'indirizzo www.lenovo.com/support/phone. I numeri telefonici sono soggetti a modifiche senza preavviso.

Garantía Limitada de Lenovo - Aviso para el cliente

Por favor, lea la Garantía Limitada de Lenovo (GLL), disponible en 30 idiomas. Puede acceder a http://www.lenovo.com/warranty para leerla. Si no puede acceder a la GLL de esta forma, contacte con su oficina local o distribuidor de Lenovo para obtener una copia impresa.

Información acerca de la garantía aplicable a su Máquina:
1. Periodo de garantía: 3 años
2. Tipo de servicio de garantía: Unidad reemplazable por el cliente ("CRU") y servicio de transporte por parte del usuario o correo
3. Versión de la Garantía Limitada de Lenovo: L505-0010-02 08/2011

Si desea información sobre el servicio de garantía, consulte la lista de teléfonos en www.lenovo.com/support/phone. Los números de teléfono están sujetos a cambio sin previo aviso.

Lenovo Erklärung über begrenzte Gewährleistung - Hinweis für Kunden

Bitte lesen Sie die eingeschränkte Garantie von Lenovo, die in 30 Sprachen verfügbar ist. Sie finden sie unter http://www.lenovo.com/warranty.
Wenn Sie die Erklärung nicht anzeigen können, wenden Sie sich an Ihre Lenovo Niederlassung oder Ihren Lenovo Reseller vor Ort, um eine gedruckte Version der Erklärung zu erhalten.

Für Ihre Maschine gelten folgende Gewährleistungsinformationen:
1. Gewährleistungszeitraum: 3 Jahre
2. Art des Gewährleistungsservice: "CRU"-Service (Customer Replaceable Unit, durch den Kunden austauschbare Funktionseinheit) und Anlieferung durch den Kunden oder per Versand
3. Lenovo Erklärung über begrenzte Gewährleistung: L505-0010-02 08/2011

Um Gewährleistungsservice in Anspruch zu nehmen, rufen Sie die entsprechende Telefonnummer aus der Liste unter der folgenden Adresse an: www.lenovo.com/support/phone. Telefonnummern können jederzeit ohne Vorankündigung geändert werden.

Garantía Limitada de Lenovo - Aviso para el cliente

Por favor, lea la Garantía Limitada de Lenovo (GLL), disponible en 30 idiomas. Puede acceder a http://www.lenovo.com/warranty para leerla. Si no puede acceder a la GLL de esta forma, contacte con su oficina local o distribuidor de Lenovo para obtener una copia impresa.

Información sobre garantía aplicáveis à Máquina:
1. Período de Garantia: 3 anos
2. Tipo de Serviço de Garantia: Unidade Substituível pelo Cliente ("CRU") e Serviço de Transporte Físico ou Envio pelo Correio da Responsabilidade do Cliente
3. Versão da Garantia Limitada da Lenovo: L505-0010-02 08/2011

Para obter serviço de garantia consulte a lista de números de telefone em www.lenovo.com/support/phone. Os números de telefone indicados estão sujeitos a alteração sem aviso prévio.

Garanţia limitată Lenovo - Anunţ pentru client

Citiţi condiţiile garanţiei limitate oferită de Lenovo, care sunt disponibile în 30 de limbi. Puteţi accesa http://www.lenovo.com/warranty pentru a citi aceste condiţii. Dacă nu puteţi accesa condiţiile garanţiei în acest mod, contactaţi cel mai apropiat sediu sau reprezentant Lenovo pentru a obţine un exemplar tipărit.

Informaţii privind garanţia aplicabile pentru Maşina dumneavoastră:

1. Perioada de garanţie: 3 ani
2. Tipul de serviciu în garanţie: Customer Replaceable Unit ("CRU") şi Customer Carry-In sau Mail-In Service
3. Versiunea de Garanţie limitată Lenovo: L505-0010-02 08/2011

Pentru service în garanţie, consultaţi lista cu numere de telefon la www.lenovo.com/support/phone. Numerele de telefon pot fi schimbate fără notificare.

Заявление об ограниченной гарантии Lenovo - Замечания для заказчиков

Прочтите информацию "Ограниченной гарантии" компании Lenovo, доступной на 30 языках. Ознакомиться с ней можно на веб-сайте http://www.lenovo.com/warranty. Если вы не можете просмотреть Заявление, то запросите в местном представительстве Lenovo или у торгового представителя отпечатанную версию Заявления об ограниченной гарантии.

Информация о гарантии для вашего компьютера:

1. Гарантийный срок: 3 года.
2. Тип гарантийного обслуживания: Обслуживание при отказе узлов, подлежащих замене силами заказчика (CRU), и обслуживание при доставке или пересылке по почте силами заказчика.
3. Версия Заявления об ограниченной гарантии Lenovo: L505-0010-02 08/2011

За гарантийным обслуживанием обращайтесь по телефонам, приведенным на Web-сайте www.lenovo.com/support/phone. Номера телефонов могут измениться без предварительного уведомления.

Garantía Limitada de Lenovo - Informações ao Cliente

Leia a Garantia Limitada da Lenovo (GLL) que está disponível em 30 idiomas. Visite http://www.lenovo.com/warranty para ler a garantia.
Caso não consiga aceder à GLL através dessa forma, contacte o agente ou revendedor local da Lenovo para obter uma versão impressa.

Informações sobre garantia aplicáveis à Máquina:
1. Período de Garantia: 3 anos
2. Tipo de Serviço de Garantia: Unidade Substituível pelo Cliente ("CRU") e Serviço de Transporte Físico ou Envio pelo Correio da Responsabilidade do Cliente
3. Versão da Garantia Limitada da Lenovo: L505-0010-02 08/2011

Para obter serviço de garantia consulte a lista de números de telefone em www.lenovo.com/support/phone. Os números de telefone indicados estão sujeitos a alteração sem aviso prévio.

Lenovo Beperkte Garantie - Kennisgeving aan klant

Lees de Beperkte Garantie van Lenovo (LLW) die in 30 talen beschikbaar is. U kunt deze lezen op http://www.lenovo.com/warranty. Als u de LLW niet op deze manier kunt openen, neem dan contact op met uw plaatselijke Lenovo-vestiging of leverancier voor een gedrukt exemplaar.

Garantie-informatie die van toepassing is op uw machine:
1. Garantieperiode: 3 jaar
2. Type Garantieservice: Customer Replaceable Unit ("CRU") en Customer Carry-In of Mail-In Service
3. Versie van Lenovo Beperkte Garantie: L505-0010-02 08/2011

Voor garantieservice raadpleegt u de telefoonlijst op www.lenovo.com/support/phone. Telefoonnummers kunnen zonder aankondiging worden gewijzigd.

Beperkte Garantie van Lenovo - Klantmelding

Lees de beperkte garantie van Lenovo (LLW), beschikbaar in 30 talen. U kunt naar http://www.lenovo.com/warranty gaan om het te lezen.
Als u de LLW niet kunt bekijken, neem dan contact op met uw lokale Lenovo kantoor of dealer om een gedrukte versie te verkrijgen.

Garantie informatie van toepassing op uw apparaat:
1. Garantieperiode: 3 jaar
2. Type garantieservice: Customer Replaceable Unit ("CRU") en Afgeven of Opsturen door Klant-Service.
3. Beperkte garantie van Lenovo versie: L505-0010-02 08/2011

Voor garantieservice gaat u naar de telefoonlijst op www.lenovo.com/support/phone. Telefoonnummers kunnen zonder voorafgaand bericht worden gewijzigd.

Lenovos garantibetingelser - Merknad til kunden

Vennligst les Lenovos Begrensede Garanti (LBG) som er tilgjengelig på 30 språk. Du kan gå til http://www.lenovo.com/warranty for å lese den.
Hvis du ikke kan få adgang til LBG på denne måte, kan du kontakte din lokale Lenovo-forhandler for at få en papirversion.

Garantibetingelser som gjelder for din maskin:
1. Garantiperiode: 3 år
2. Type garantiservice: Customer Replaceable Unit ("CRU") og service med innlevering eller innsending
3. Versjon av Lenovos garantibetingelser: L505-0010-02 08/2011

For garantiservice, se telefonlisten på www.lenovo.com/support/phone. Telefonnumrene kan bli endret uten forvarsel.

Lenovo Garanti - Information till kunden

Läs i Lenovos begränsade garanti (LLW) som är tillgänglig på 30 språk. Du kan besöka http://www.lenovo.com/warranty för att läsa den. Om du inte kan komma åt LLW på detta sätt, kontakta ditt lokala Lenovo-kontor eller återförsäljare för att få en tryckt version.

Garantiinformation som gäller den här Maskinen:
1. Garantitid: 3 år
2. Typ av garantiservice: Kunden byter ut delar ("CRU" - Customer Replaceable Unit) och Kunden lämnar in (Customer Carry-In) eller skickar in (Mail-In) Maskinen på service
3. Begränsad garanti, version: L505-0010-02 08/2011

Telefonnummer till ställen där du kan få garantiservice finns på www.lenovo.com/support/phone. Telefonnummer kan komma att ändras utan att du meddelas om detta.

بيان Lenovo للضمانات المحدودة – اخطار العميل

ويمكنك بلغة 30 إلى المترجم (LLW) المحدود Lenovo ضمان قراءة يرجى
المقراءته، http://www.lenovo.com/warranty الإلكتروني الموقع زيارة
بمكتب الاتصال يرجى، الطريقة بهذه الضمان إلى الوصول من تتمكن لم وإذ
مطبوعة نسخة على للحصول الموزع أو Lenovo.

معلومات الضمان التي سيتم تطبيقها على الآلة الخاصة بك:
١. فترة الضمان : 3 سنوات
٢. نوع خدمة الضمان : الوحدة التي يمكن استبدالها بواسطة العميل و Customer Replaceable Unit ("CRU") والخدمة في حالة قيام العميل بحمل الآلة لمكان أداء الخدمة أو إرسالها بواسطة البريد.
٣. نسخة بيان Lenovo للضمانات المحدودة: L505-0010-02 08/2011

بالنسبة لخدمة الضمان، ارجع إلى كشف التليفونات بالموقع www.lenovo.com/support/phone.أرقام التليفونات عرضة للتغيير بدون أي اخطار.

Lenovo Ограничена гаранция - Забележка за клиента

Прочетете Ограничената гаранция на Lenovo, която е достъпна на 30 езика. Можете да посетите http://www.lenovo.com/warranty, за да я прочетете. Ако нямате достъп до ограничената гаранция по този начин, свържете се с местния офис на Lenovo или с търговски представител за хартиена версия.

Гаранционна информация, приложима за вашата Машина:

1. Гаранционен период: 3 години
2. Тип на гаранционно обслужване: Подменяеми от клиента части ("CRU") и Обслужване с доставка от клиента или по пощата
3. Lenovo ограничена гаранция Версия: L505-0010-02 08/2011

За гаранционно обслужване направете справка в списъка с телефони на www.lenovo.com/support/phone. Телефонните номера подлежат на промяна без предизвестие.

Lenovo ograničeno jamstvo - Napomena za korisnika

Pročitajte dokument Ograničeno jamstvo tvrtke Lenovo (LLW) koji je dostupan na 30 jezika. Možete ga pročitati na adresi http://www.lenovo.com/. Ako na taj način ne možete pristupiti dokumentu LLW, obratite lokalnom uredu tvrtke Lenovo ili trgovini kako biste dobili tiskanu verziju.

Informacije o jamstvu koje se odnose na vaš Stroj:

1. Period jamstva: 3 godine
2. Tip jamstvenog servisa: Korisnički zamjenjive jedinice ("CRU") i servis s korisničkom ili poštanskom dostavom
3. Verzija Lenovo ograničenog jamstva: L505-0010-02 08/2011

Radi jamstvenog servisa pogledajte popis telefona na www.lenovo.com/support/phone. Telefonski brojevi se mogu promijeniti bez prethodne obavijesti.

Bemærkning til kunden vedrørende Lenovo Begrænset garanti

Læs Lenovo Begrænset Garanti (LLW), som er tilgængelig på 30 sprog. Du kan besøge http://www.lenovo.com/warranty for at læse den. Hvis du ikke kan få adgang til LLW på denne måde, kan du kontakte din lokale Lenovo-forhandler for at få en papirversion.

Garantioplysninger for maskinen:
1. Garantiperiode: 3 år
2. Servicetype i garantiperioden: CRU-service (Customer Replaceable Unit) og carry-in-service eller indsendelsesservice
3. Version af Lenovo Begrænset garanti: L505-0010-02 08/2011

Se telefonlisten på adressen www.lenovo.com/support/phone vedrørende garantiservice. Telefonnumre kan ændres uden forudgående varsel.

Lenovon rajoitettu takuu - ilmoitus asiakkaalle

Lue Lenovon rajoitettu takuu (LLW), joka on saatavana 30 kielellä. Voit siirtyä osoitteeseen http://www.lenovo.com/warranty lukeaksesi sen. Jos et voi käyttää LLW:tä tällä tavalla, ota yhteys paikalliseen Lenovo-toimistoon tai jälleenmyyjään saadaksesi tulostetun version.

Konetta koskevat takuutiedot:
1. Takuuaika: 3 vuotta
2. Takuupalvelun laji: Asiakkaan vaihdettavissa olevia osia (CRU) koskeva palvelu ja asiakkaan toteuttama kuljetus tai postikuljetus
3. Rajoitetun takuun ehtojen versio: L505-0010-02 08/2011

Saat takuupalveluja soittamalla sopivaan Web-sivustossa www.lenovo.com/support/phone olevan luettelon puhelinnumeroon. Puhelinnumerot voivat muuttua ilman ennakkoilmoitusta.

Garantie Lenovo - Informare pentru client

Citiţi Garanţia limitată Lenovo (LLW), care este disponibilă în 30 de limbi. Puteţi accesa http://www.lenovo.com/warranty pentru a citi Garanţia limitată Lenovo. Dacă nu puteţi accesa Garanţia limitată Lenovo în acest mod, contactaţi cel mai apropiat sediu sau reprezentant Lenovo pentru a obţine o copie tipărită.

Informaţii privind garanţia aplicabilă maşinii dvs.:

1. Perioada de garanţie: 3 ani
2. Tipul de service în garanţie: Customer Replaceable Unit ("CRU") şi service de tip Mail-In sau Carry-In
3. Versiunea Garanţiei limitate Lenovo: L505-0010-02 08/2011

Pentru service în garanţie, consultaţi lista de numere de telefon la www.lenovo.com/support/phone. Numerele de telefon pot fi schimbate fără notificare.

Περιορισμένη Εγγύηση της Lenovo - Ειδοποίηση προς τους Πελάτες

Διαβάστε την Περιορισμένη Εγγύηση της Lenovo (LLW) που είναι διαθέσιμη σε 30 γλώσσες. Μπορείτε να επισκεφτείτε τη διεύθυνση http://www.lenovo.com/warranty για να τη διαβάσετε. Αν δεν μπορείτε να αποκτήσετε πρόσβαση στην εγγύηση (LLW) με αυτόν τον τρόπο, επικοινωνήστε με το τοπικό γραφείο ή αντιπρόσωπο της Lenovo για να λάβετε μια έντυπη έκδοση.

Πληροφορίες σχετικά με την Εγγύηση που ισχύει για τη Μηχανή σας:

1. Περίοδος Εγγύησης: 3 έτη
2. Είδος Υπηρεσιών Εγγύησης: Υπηρεσία Μονάδων Αντικαθιστώμενων από τον Πελάτη ("CRU") και Υπηρεσίες με Μεταφορά ή Αποστολή από τον Πελάτη
3. Έκδοχή της Περιορισμένης Εγγύησης της Lenovo: L505-0010-02 08/2011

Για τη λήψη υπηρεσιών εγγύησης, συμβουλευτείτε τη λίστα τηλεφώνων στη διεύθυνση www.lenovo.com/support/phone. Οι αριθμοί τηλεφώνου υπόκεινται σε αλλαγή χωρίς ειδοποίηση.

Lenovo korlátozott jótállási nyilatkozat - Vásárlói közlemény

Kérjük, olvassa el a Lenovo korlátozott garancia (LLW) tartalmát, ami 30 nyelven érhető el. A http://www.lenovo.com/warranty oldalon elolvashatja. Ha ily módon nem tudja elérni az LLW-t , vegye fel a kapcsolatot a helyi Lenovo irodával vagy forgalmazóval nyomtatott példány beszerzését illetően.

A gépre vonatkozó jótállási feltételek:
1. Jótállási időtartam: 3 év
2. Garanciális szervíz típusa: Felhasználó által cserélhető egység ("CRU") és beszállításos vagy postázásos szervíz
3. Lenovo korlátozott jótállási nyilatkozat száma: L505-0010-02 08/2011

A garanciális szervizek telefonszámainak listáját a www.lenovo.